Fitting Instructions

TOWBAR
Land Rover Discovery 5.

R53

Purchase the special towing valance from Land Rover to avoid a bumper cut.

MATERIALS

A	1	Cross Bar
C	2	End Cleat
D	1	Left hand chassis insert
E	1	Right hand chassis insert
F	4	M14 x 150 x 2.0mm pitch Bolts, Lock Washers and Flat Washers
G	2	M14 x 60 x 2.0mm pitch Bolts, Lock Washer and Flat Washers (Dia. 25mm)
H	8	M14 x 50 x 2.0mm pitch Bolts and Flat Washers (Dia. 25mm)
I	4	M14 x 50 x 2.0mm pitch Bolts, Nyloc Nuts, and Flat Washers (Dia. 25mm)
EP	1	Electrical Plate Angle
CB	2	M16 x 60mm x 2.0mm pitch Bots, Lock Washers and Nuts
	1	Coupling packer

FITTING

1. Remove bumper and bumper beam (beam will not be refitted)
2. Insert Chassis inserts (D) and (E) inside chassis opening and loosely attach to chassis rail using fasteners **F** and **G.**
3. Attach Cross Bar (A) to rear panel using bolts **H.**
4. Attach End Cleat (C) to rear panel and Cross Bar (A) using bolts **H** and **I**.
5. Fully tighten all bolts.
6. Cut bumper lower valance as shown below – **Note: if the special valance from Land Rover has been purchased no cut is required**.
7. Refit bumper.

Recommended torque settings: M14 - 150 Nm, M16 - 200 Nm

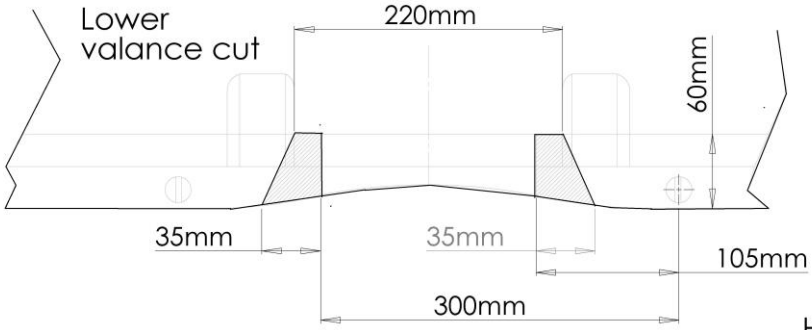

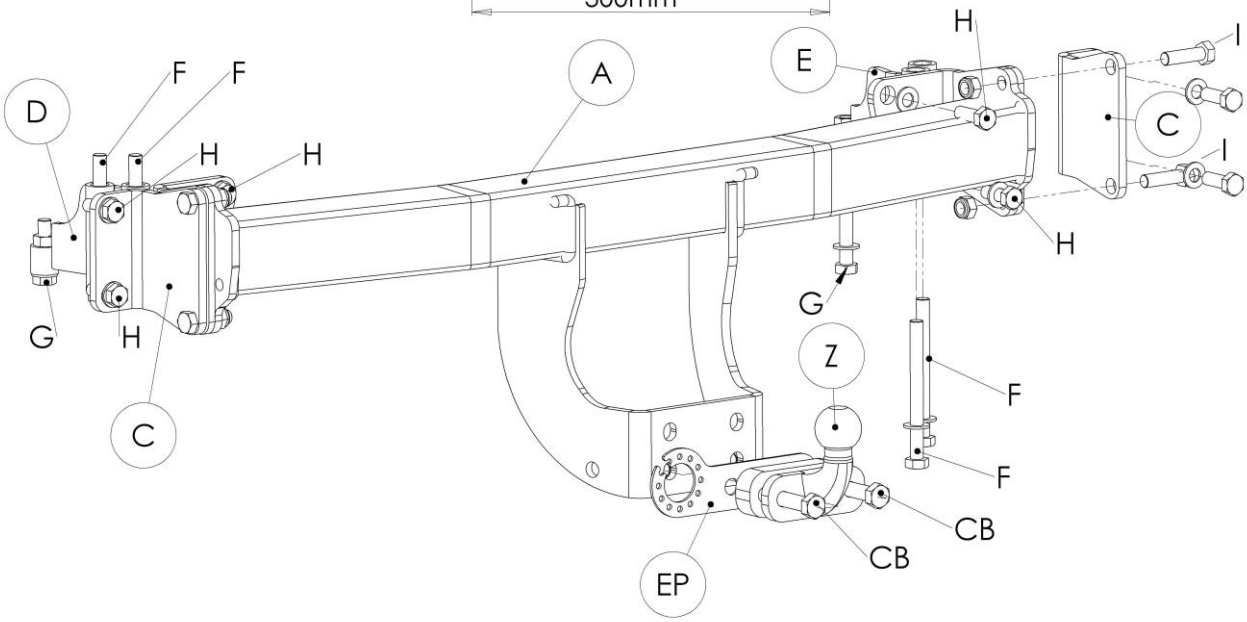

Notice de montage

Attelage pour
Land Rover Discovery 5.

R53

Une jupe de pare-chocs peut être acheté chez land rover pour éviter la découpe de pare-chocs

Désignation

A	1	Traverse principale
C	2	Taquets d'extrémités
D	1	Bras latéral gauche
E	1	Bras latéral droit
F	4	Boulons M14 x 150 x 2.0mm, rondelles freins et rondelles plates
G	2	Boulons M14 x 60 x 2.0mm, rondelles freins et rondelles plates Ø 25mm
H	8	Boulons M14 x 50 x 2.0mm et rondelles plates Ø 25mm
I	4	Boulons M14 x 50 x 2.0mm, écrous Nylocs et rondelles plates Ø 25mm
EP	1	Plaque de support de prise
CB	2	Boulons M16 x 60mm x 2.0mm, rondelles freins et écrous
	1	Entretoise

Installation

1. Démonter le pare-chocs et la traverse de pare-chocs (remettre la traverse de pare-chocs au client)
2. Insérer les bras latéraux (D) & (E) dans les longerons et sans serrer, attacher les à l'aide de la visserie **F** & **G.**
3. Attacher sans serrer la traverse principale (A) au panneau arrière à l'aide de la visserie restantes **H.**
4. Sans serrer, attacher les taquets (C) au panneau arrière et à la traverse principale (A) à l'aide de la visserie **H** & **I**.
5. Serrer toutes la visserie au couple de serrage recommandé.
6. Découper la jupe inférieur du pare-chocs en vous servant du schéma ci-dessous comme guide uniquement – **Remarque: Si la Jupe de pare-chocs pour les attelage est installé sur le véhicule, la découpe n'est pas nécessaire**.
7. Remonter le pare-chocs.
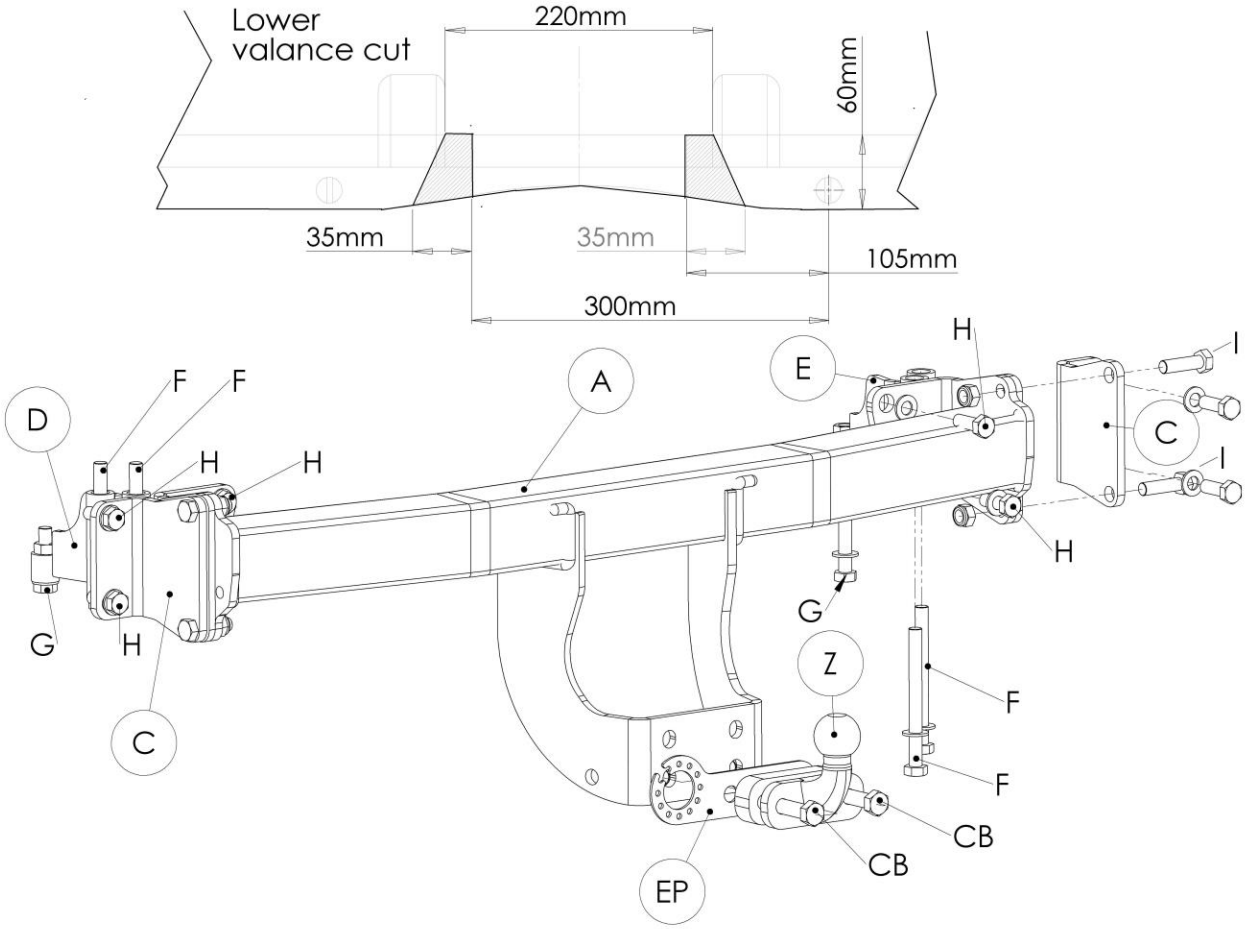
Couple de serrage recommandé: M14 - 150 Nm, M16 - 200 Nm